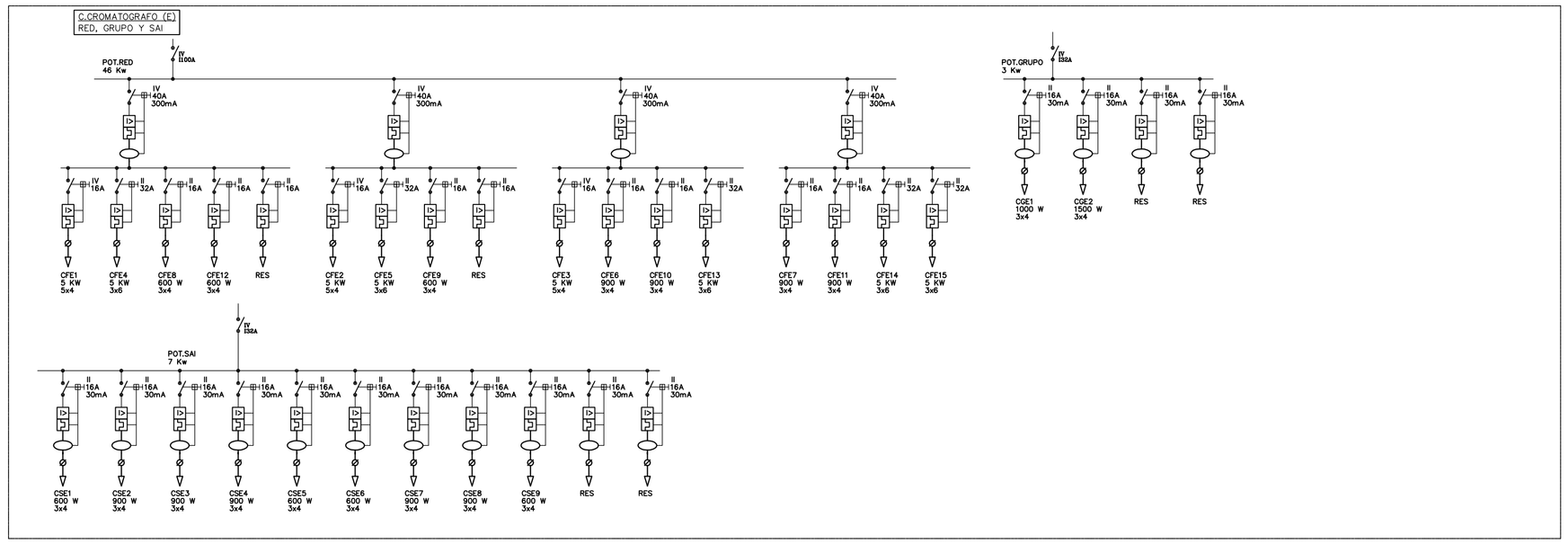

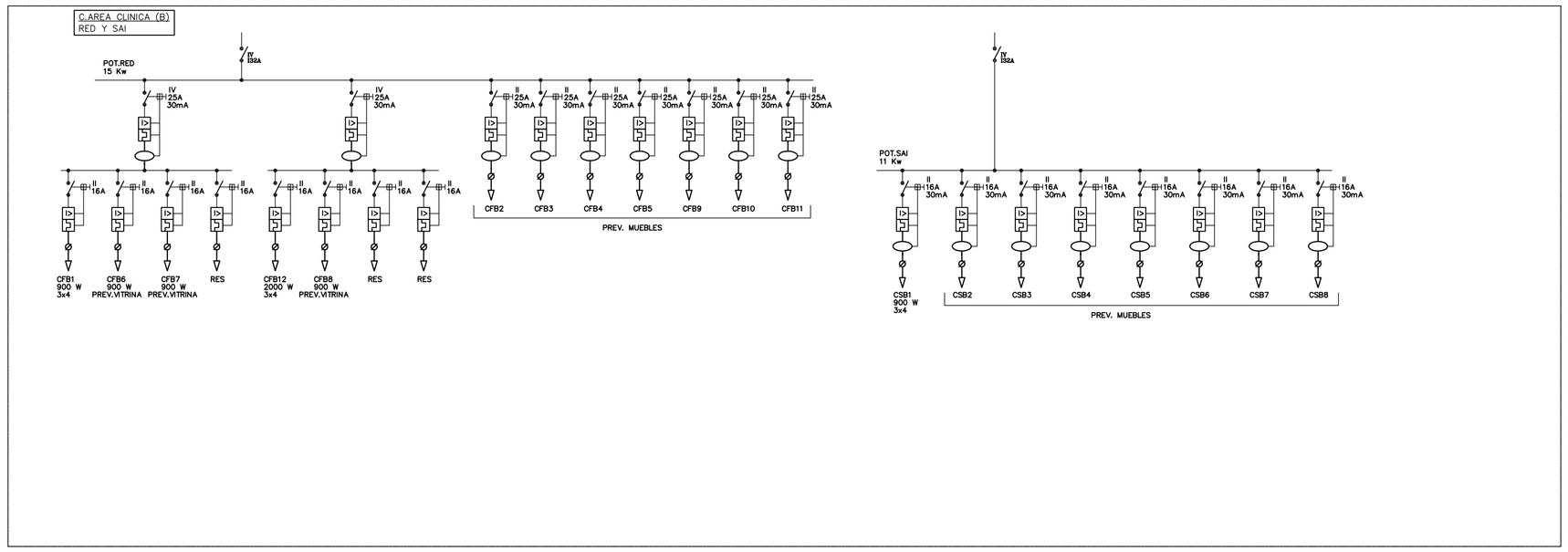

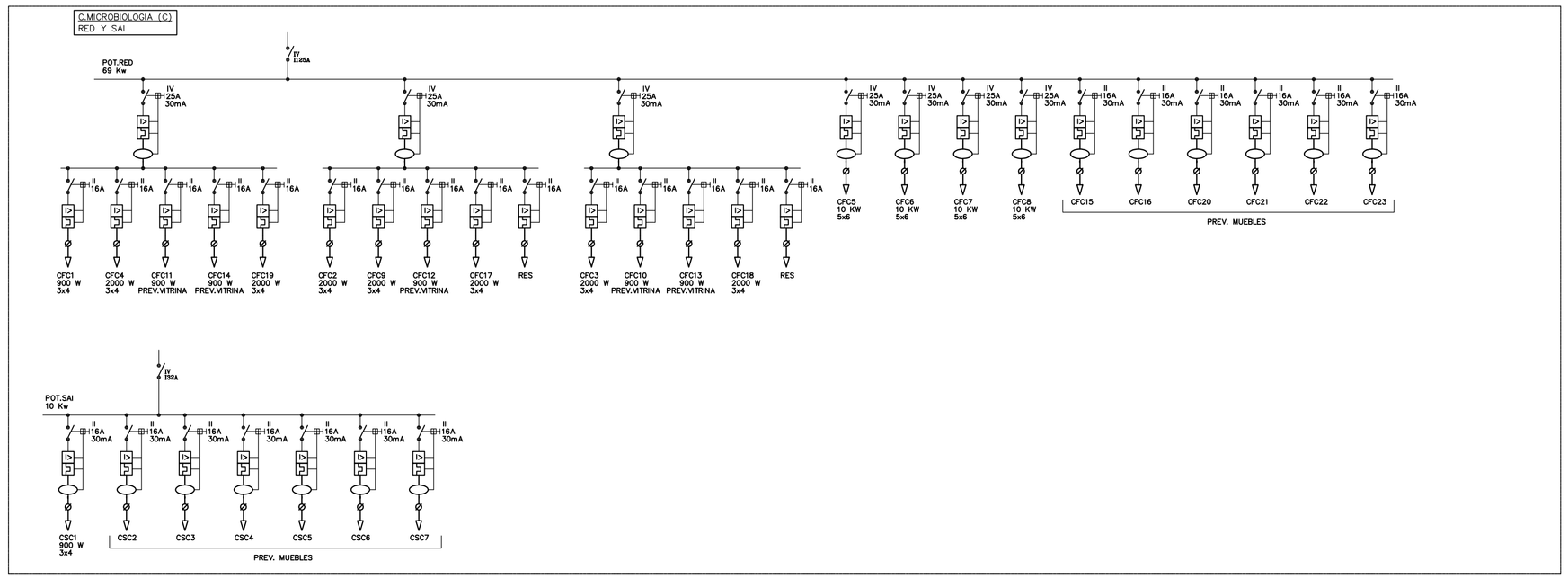

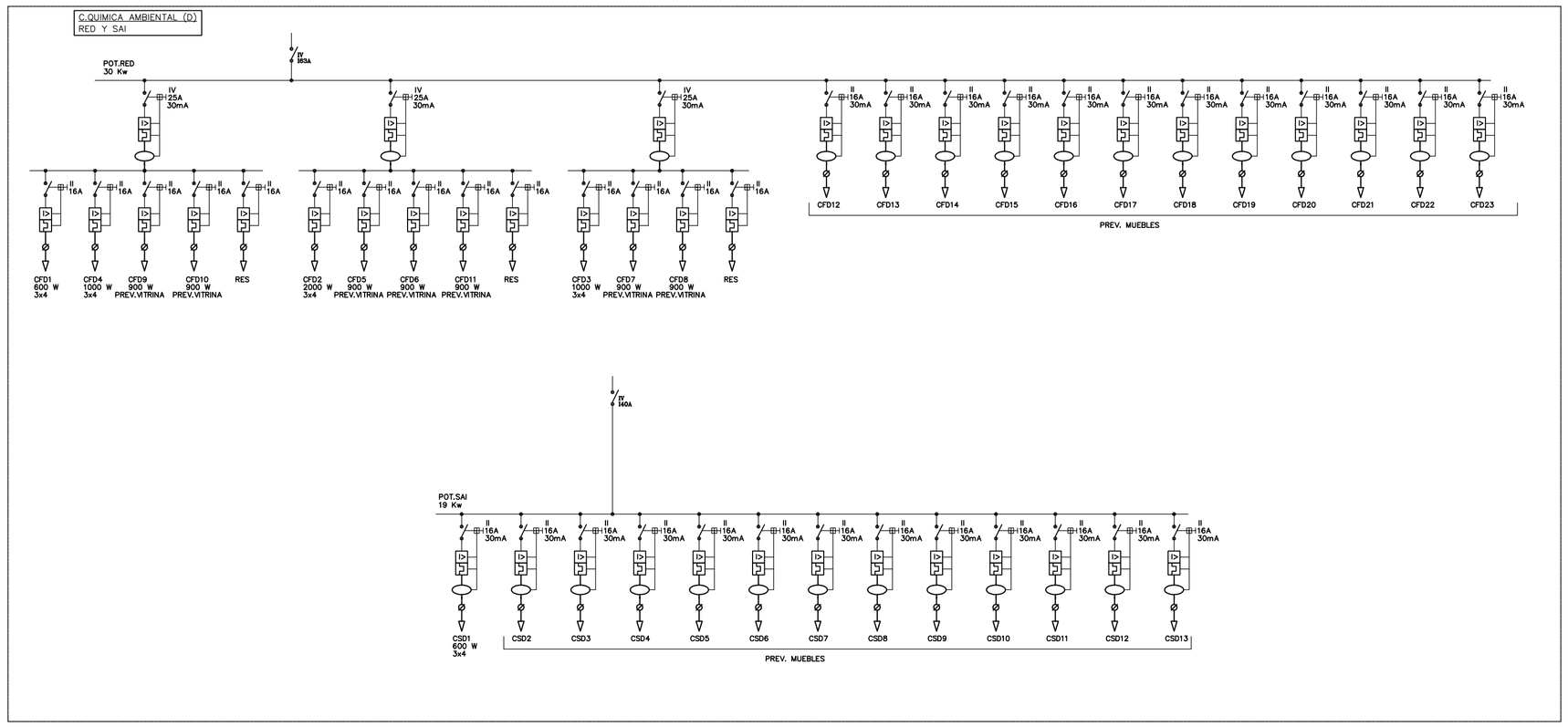

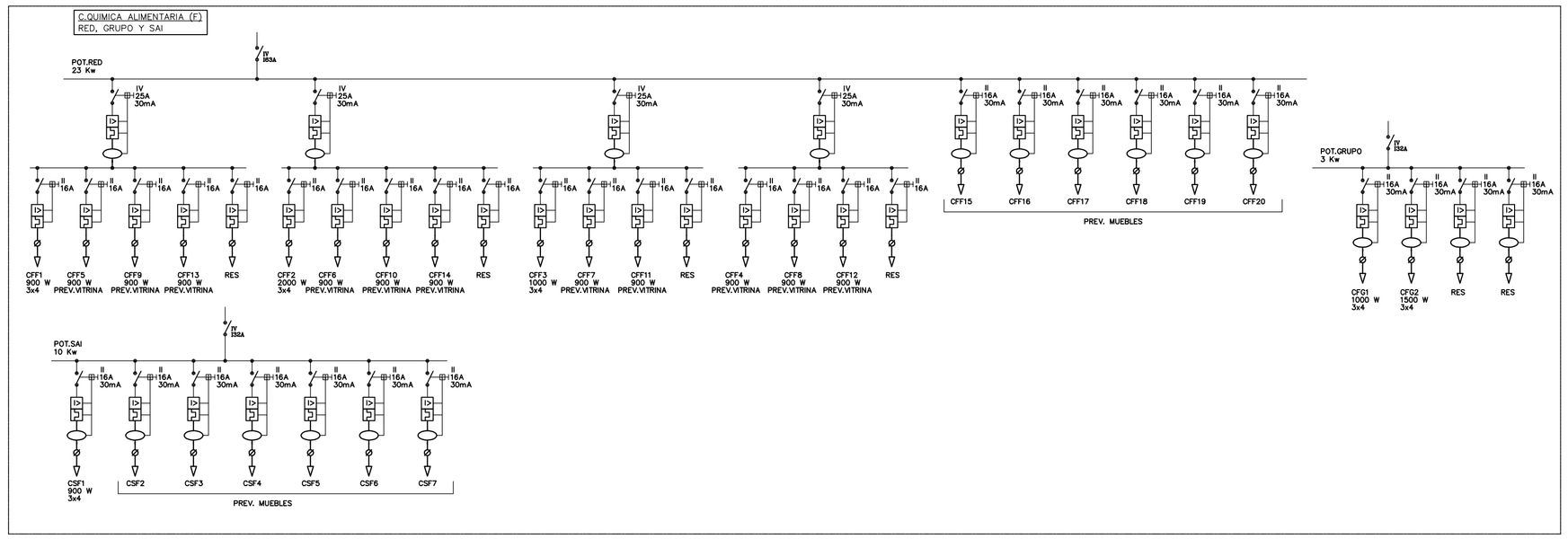

ATHOS ARQUITECTOS TÉCNICOS, S.L. Aéreo Gobierno Foral Arquitecto Técnico Nº 1 - Bizkaia Pedro Arriaga Sota de Ordoña Arquitecto Técnico Nº 905 - Bizkaia	PROPIETARIO: SALUD PÚBLICA Dpto. SANIDAD GOBIERNO VASCO	PROYECTO: MOBILIARIO LABORATORIOS EDIFICIO 502 P.1ª P.T. DERIO	FECHA:III-2.009 PLANO: ESQUEMAS CUADROS PARCIALES	ESCALA: S/E 08